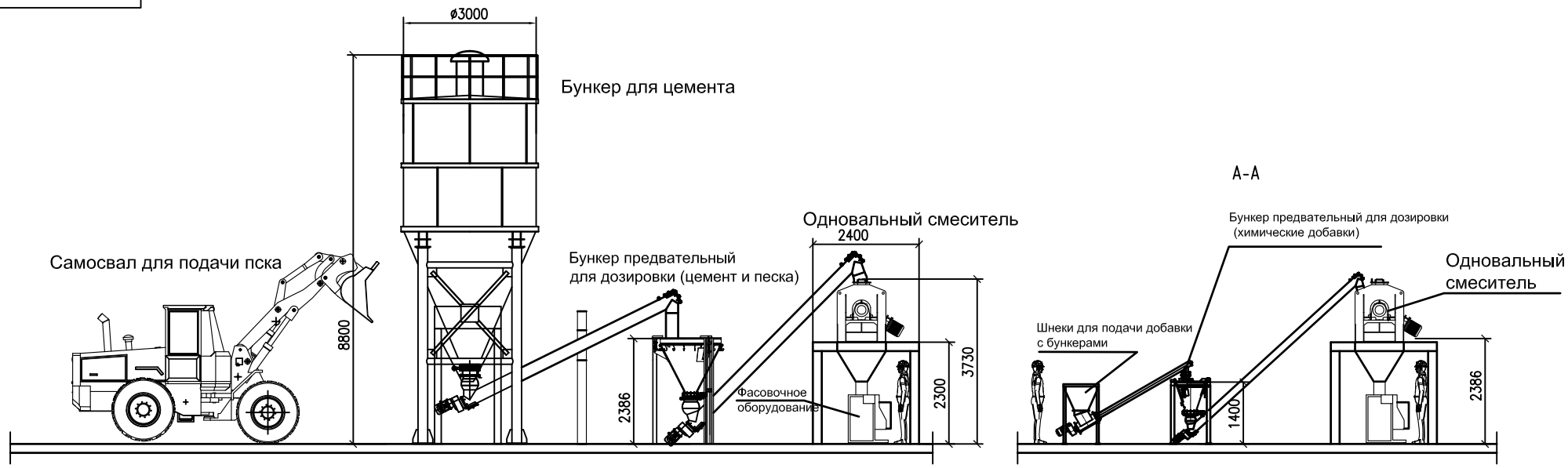


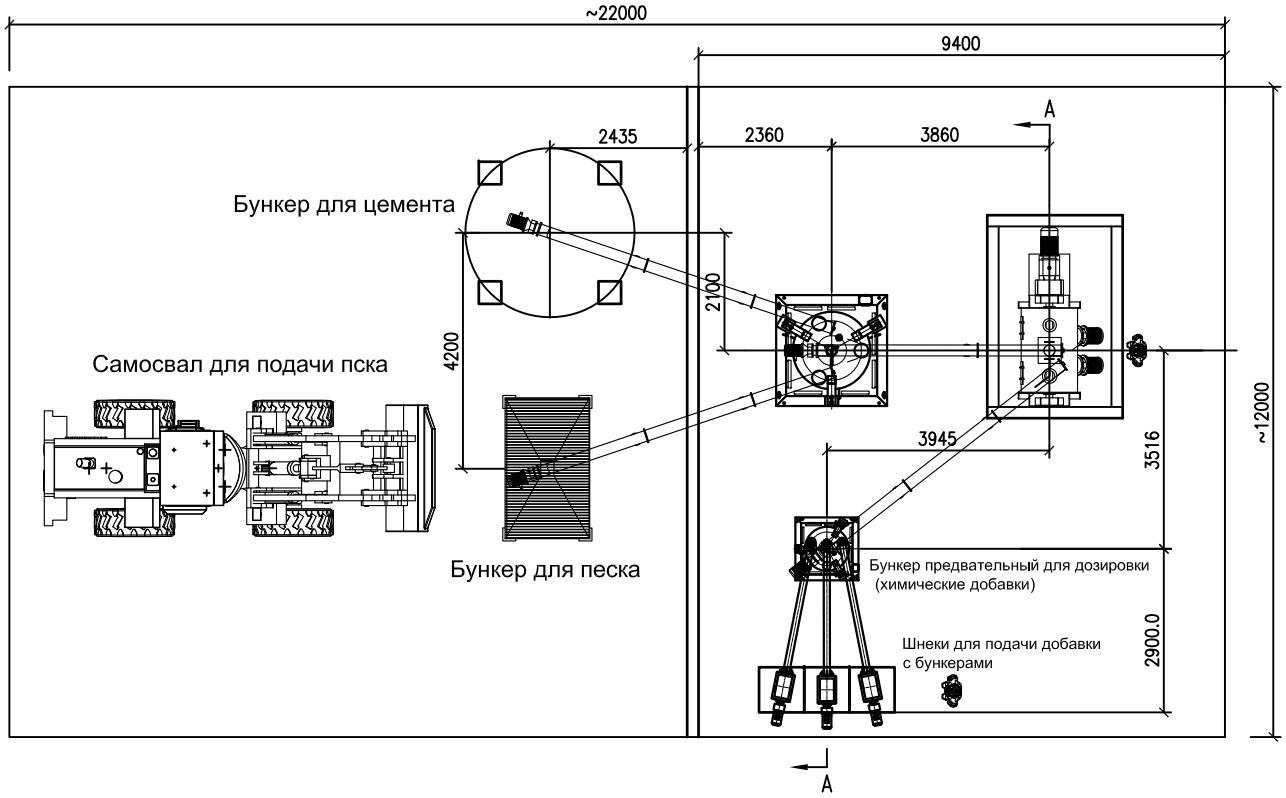


| | |
|---|---|
| CORINMAC | ZHENGZHOU CORIN MACHINERY CO.,LTD. |
| Название проекта | Линия для производства сухих смесей 3-5т/ч |
| Название чертежа | Схема расположения линии |
| Масштаб | дата | No. GL2018051218M |

借通用件登记
描 图
校 描
旧底图总号
签 字
日 期